80-LITER-KLASSE

Hohe Flächenleistung und höchster Komfort im industriellen Einsatz

Wie die B 40 W und die B 60 W kann auch die B 80 W nach Bedarf konfiguriert werden (netz- oder batteriebetrieben, Reinigungsmitteldosierung, Batteriegröße, Arbeitsbreite, Traktion, Saugbalken, Zusatzausstattung etc.). Nutzen Sie die Konfigurationsmöglichkeiten oder entscheiden Sie sich für eine unserer Standardvarianten.

WINNER AMSTERDAM INNOVATION AWARD 2012

ecoEfficiency

DOSE

KÄRCHER FLEET

1

2

3
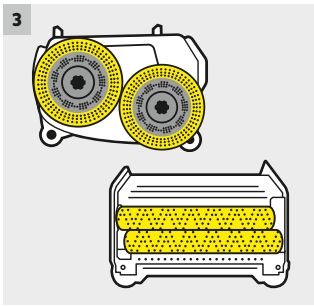

4

1 Serienausstattung

Serienmäßig ausgestattet mit Tankspülsystem zum einfachen Reinigen des Schmutzwassertanks und automatischem Befüllsystem für effiziente und sichere Befüllung des Frischwassertanks.

2 Saugbalken

Je nach Arbeitsbreite stehen 2 verschiedene Saugbalkenlängen zur Verfügung. Dazu noch je gebogen für Oberflächen mit Fugen oder gerade für glatte Oberflächen oder bei schwierigen Bodenverhältnissen.

3 Bürstenköpfe

Walzenköpfe (R) haben Vorteile beim Reinigen strukturierter Böden, bei tieferen Fugen und zur Entfernung von hartnäckigem Schmutz. Scheibenköpfe (D) vor allem bei glatten Oberflächen. Der Bodenkopf S 65 mit Reinigungspad eignet sich zur Pflegefilmsanierung auf harten und elastischen Böden.

4 Sonderausstattung

Um die Maschine noch effizienter zu machen, stehen weitere Sonderausstattungen zur Verfügung, wie Reinigungsmittelzudosierung (Dose) oder das Home-Base-System, wie „Mopp“ oder „Box“.

Jetzt Beratungstermin/Vorführtermin vereinbaren: Tel. 07195 / 95 89 232
www.sbr-hoellwarth.de/beratungstermin